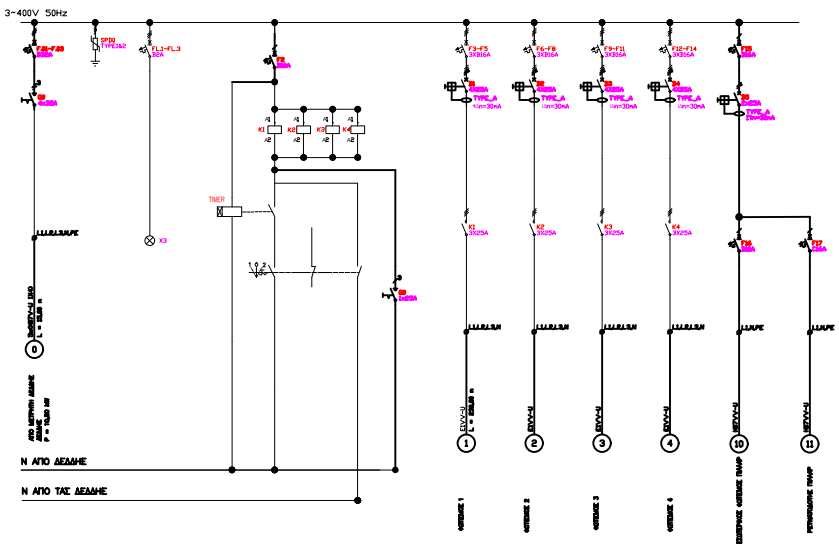

ΥΠΟΜΝΗΜΑ:

- ΑΣΤΡΟΝΟΜΙΚΟΣ ΧΡΟΝΟΔΙΑΚΟΠΤΗΣ
- ΤΡΙΠΟΛΙΚΟΣ ΔΙΑΚΟΠΤΗΣ
- ΤΡΕΙΣ ΜΟΝΟΠΟΛΙΚΕΣ ΑΣΦΑΛΕΙΕΣ
- ΔΙΑΚΟΠΤΗΣ 3 ΘΕΣΕΩΝ ΡΑΓΑΣ
- ΔΙΠΟΛΙΚΟ ΡΕΛΕ ΠΡΟΣΤΑΣΙΑΣ ΤΥΠΟΥ Α
- ΤΕΤΡΑΠΟΛΙΚΟ ΡΕΛΕ ΠΡΟΣΤΑΣΙΑΣ ΤΥΠΟΥ Α
- ΜΟΝΟΠΟΛΙΚΗ ΑΣΦΑΛΕΙΑ
- ΑΝΤΙΚΕΡΑΥΝΙΚΑ TYPE 1 &2

ΠΑΡΑΤΗΡΗΣΕΙΣ:

- Όλο το ραγουλικό θα είναι κατάλληλο για ρεύμα βραχυκύκλωσης 6kA
- Όλο το ραγούλικό θα είναι της ίδιας κατασκευάστριας εταιρίας

ΕΛΛΗΝΙΚΗ ΔΗΜΟΚΡΑΤΙΑ
ΔΗΜΟΣ ΚΑΛΛΙΘΕΑΣ NUTS EL 304

Δ/ΝΣΗ ΤΕΧΝΙΚΩΝ ΥΠΗΡΕΣΙΩΝ

ΕΡΓΟ: ΑΝΤΙΚΑΤΑΣΤΑΣΗ ΙΣΤΩΝ ΚΑΙ ΦΩΤΙΣΤΙΚΩΝ ΣΩΜΑΤΩΝ

ΤΥΠΙΚΟ ΜΟΝΟΓΡΑΜΜΙΚΟ ΣΧΕΔΙΟ ΗΛΕΚΤΡΙΚΗΣ ΔΙΑΝΟΜΗΣ

ΑΡ. ΣΧΕΔΙΟΥ

Σ_Π–1

ΚΛΙΜΑΚΑ: –

ΗΜΕΡΟΜΗΝΙΑ: ΔΕΚΕΜΒΡΙΟΣ 2025

ΘΕΩΡΗΘΗΚΕ Η ΑΝΑΠΛ. ΔΙΕΤΘΥΝΤΡΙΑ Τ.Τ.	ΘΕΩΡΗΘΗΚΕ Η ΑΝΑΠΛ. ΠΡΟΪΣΤΑΜΕΝΗ ΤΜ. ΜΕΛΕΤΩΝ	ΣΥΝΤΑΧΘΗΚΕ
ΦΑΝΗ ΠΑΠΑΓΙΑΝΝΗ ΤΟΠΟΓΡΑΦΟΣ ΜΗΧΑΝΙΚΟΣ	ΙΦΙΓΕΝΕΙΑ ΦΩΛΙΔΟΥ ΠΟΛΙΤΙΚΟΣ ΜΗΧΑΝΙΚΟΣ	ΧΡΗΣΤΟΣ ΔΑΡΙΩΤΗΣ ΜΗΧΑΝΟΛΟΓΟΣ ΜΗΧΑΝΙΚΟΣ